Moldea

Del diseño al producto

Moldes • Diseño • Prototipos • Mecanizado

Moldes

- Moldes de fundición por gravedad
- Moldes de inyección de aluminio, zamak y latón
- Moldes de inyección de plástico
- Matrices de estampación en caliente
- Matrices de corte

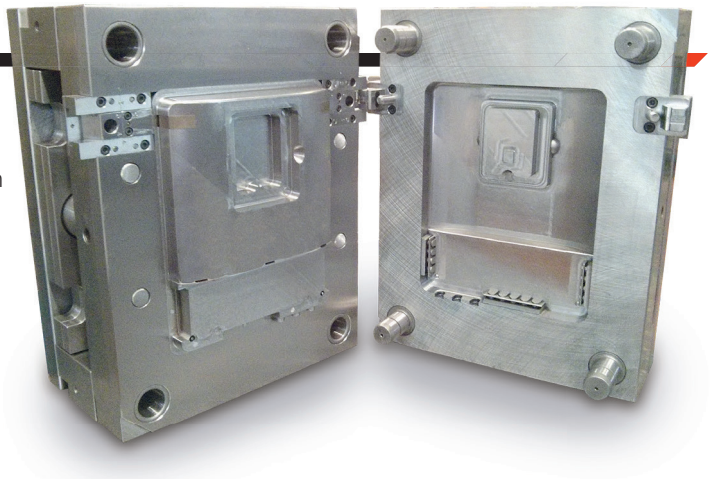

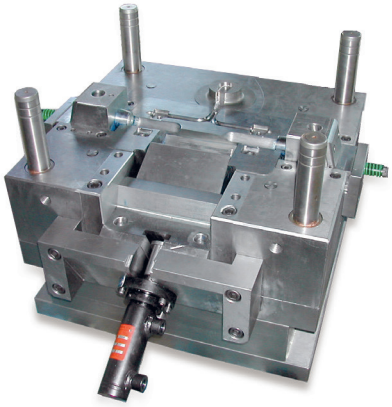

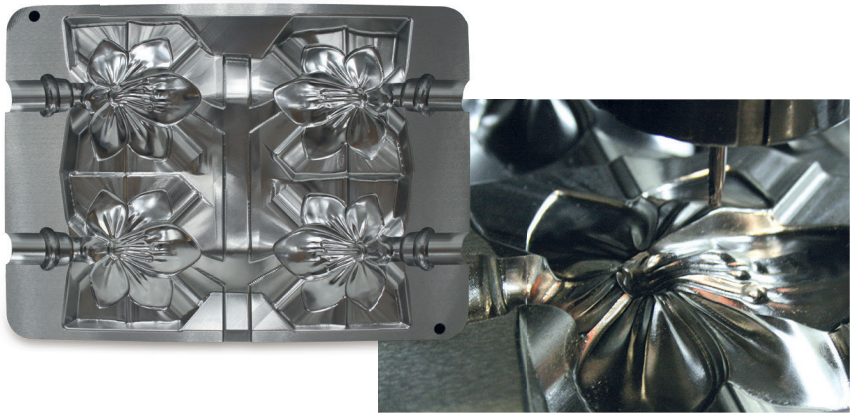

Diseño

- Diseño industrial, soluciones óptimas en funcionalidad, industrialización y estética
- Digitalizado
- CAD 2D, realización de planos de piezas y componentes
- CAD 3D, modelado a partir de boceto, plano o muestra
- CAM, estrategia de mecanizado, máxima eficiencia

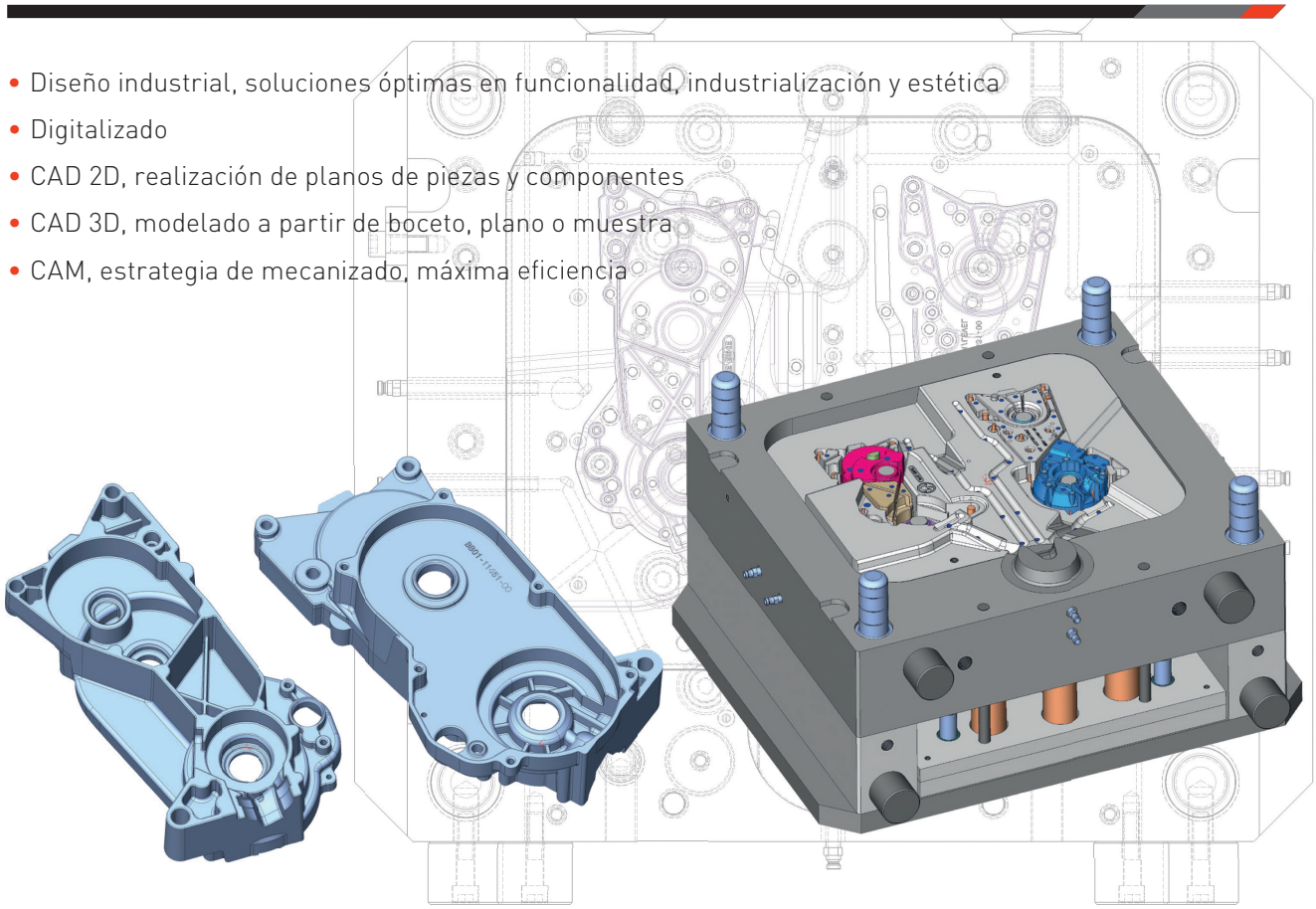

Del diseño al producto

Prototipos

- Realización de prototipos totalmente funcionales y preseries
- Estereolitografía, solidificación de resinas plásticas
- Sinterizado, deposición por capas y soldado láser
- Moldeado en arena
- Mecanizado CNC
- Maquetas funcionales

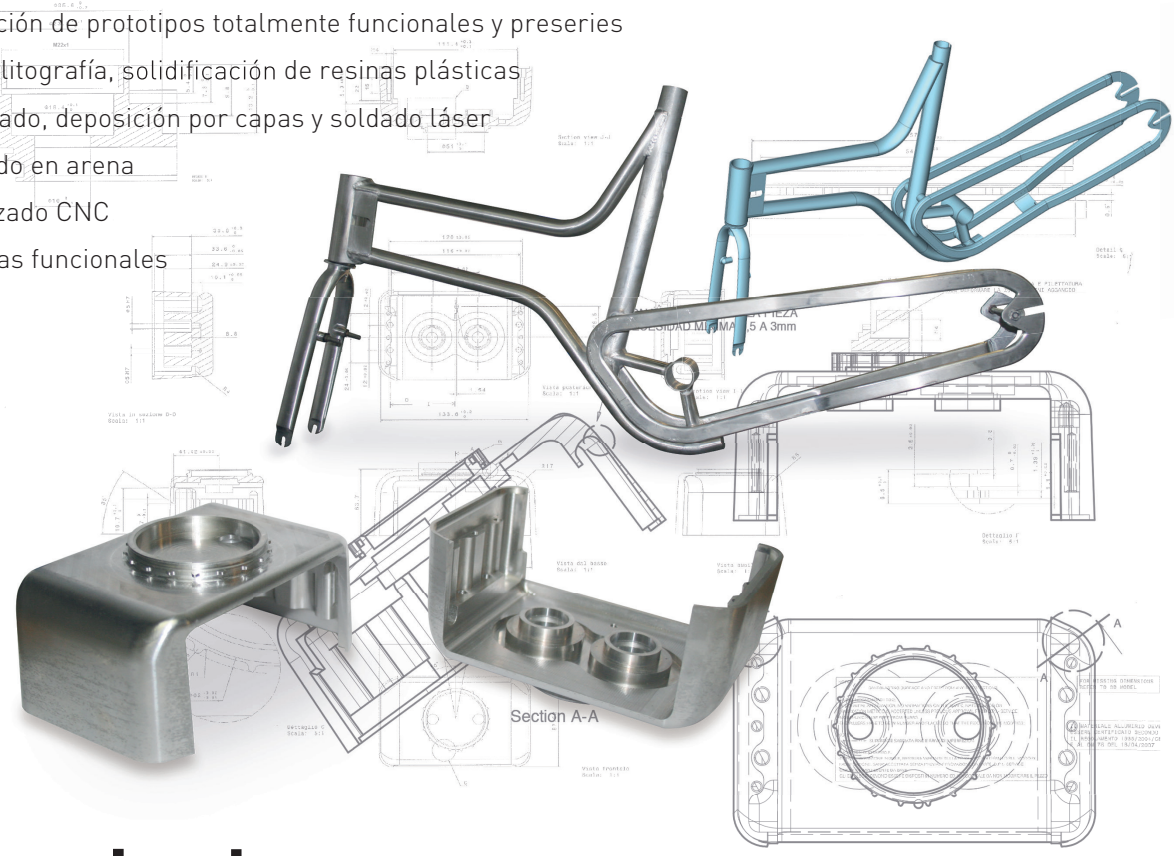

Mecanizado

- Fabricación de piezas
- Mecanizado de electrodos y electroerosión de penetración
- Fresado manual y torno
- Ejes, chavetas, ranuras, roscas y cualquier servicio de taladrado
- Piezas únicas y recambios a partir de muestra o plano

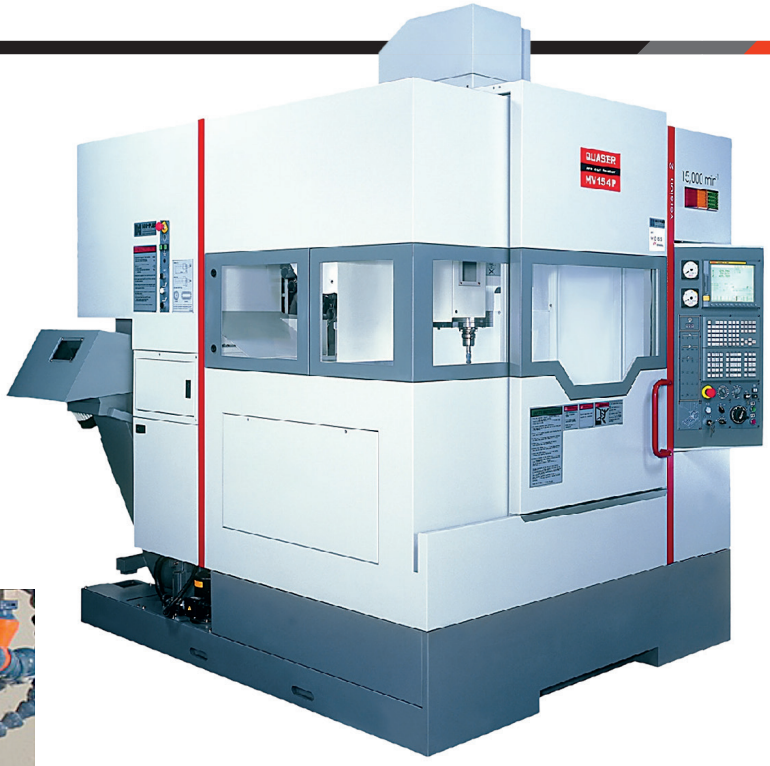

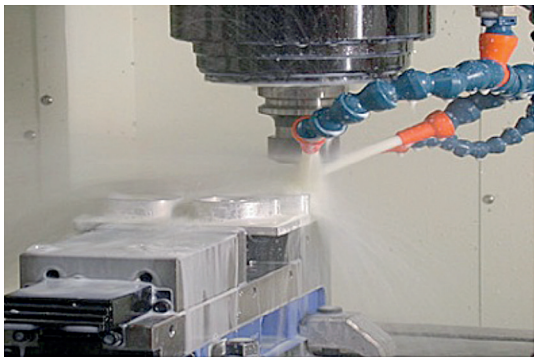

Moldea

Moldea

Vistamecanica S.l

www.moldea.es

raul@moldea.es / mario@moldea.es

Avda. Antoni Gaudí N.º 82

08191 Rubí, Barcelona

665730855 / 665730857